Lötbausatz Funkuhr DCF

Art.Nr.: **11000**

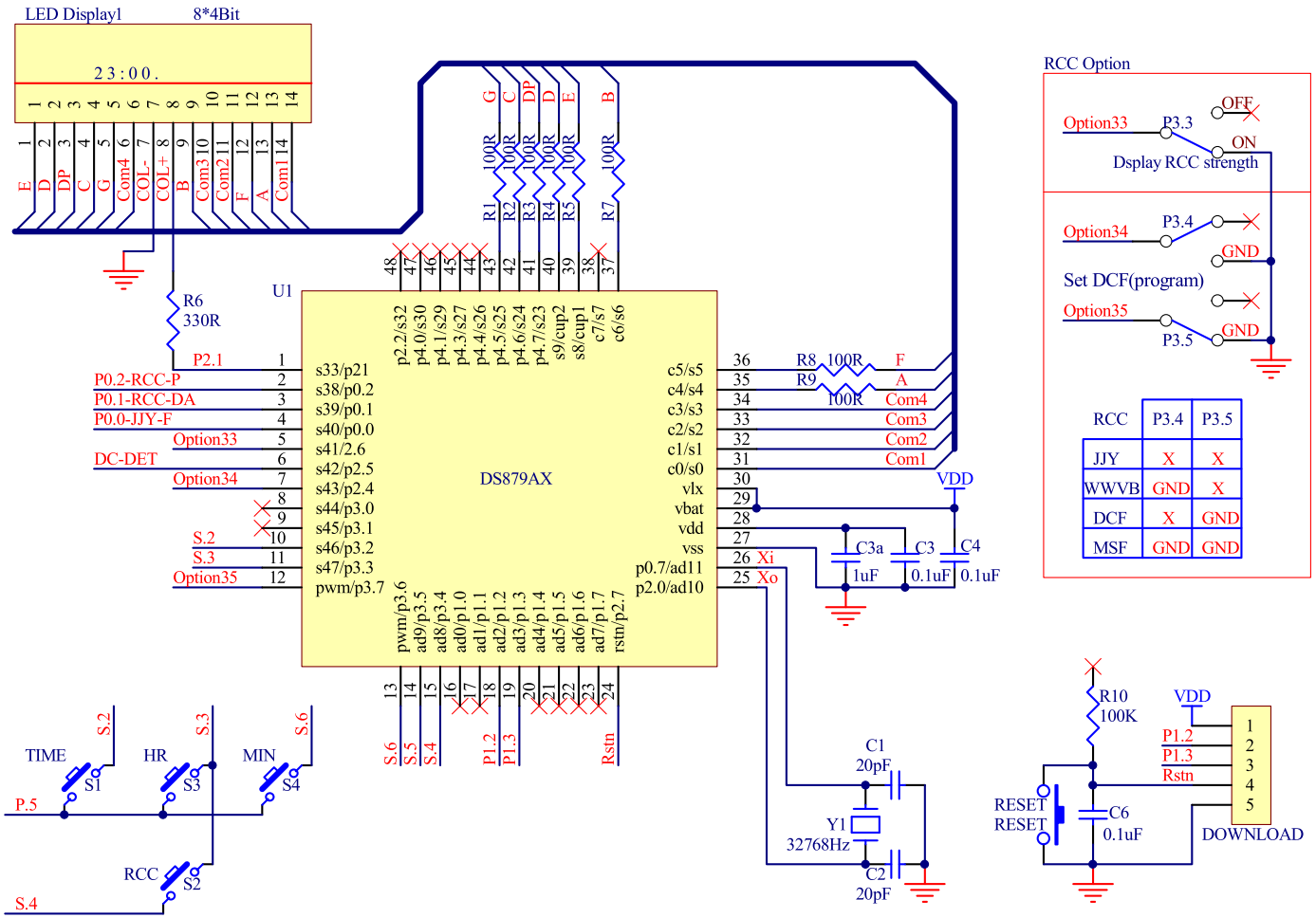

RCC	P3.4	P3.5
JJY	X	X
WWVB	GND	X
DCF	X	GND
MSF	GND	GND

DC PORWER

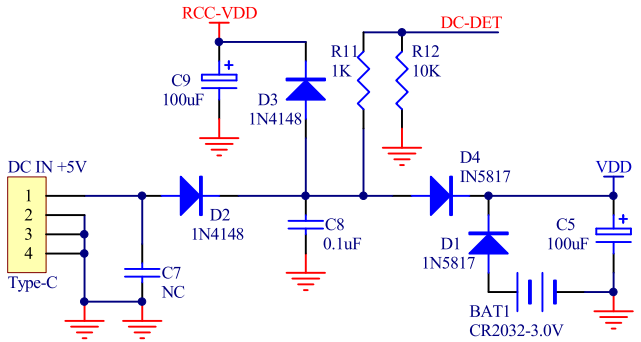

RCC-MODULE

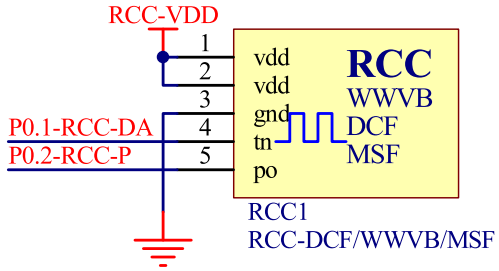

Änderungen und Irrtümer vorbehalten / Stand Dezember 2025 / Christian Repky ©